Beetronics
Wienerbergstraße 11, 1100 Wien, Österreich
+43 720 115 767 · info@beetronics.at

Artikelnummer: PSU1-LOCK-EU

19V Netzteil mit Verriegelung, EU-Stecker

[Produkt online ansehen]

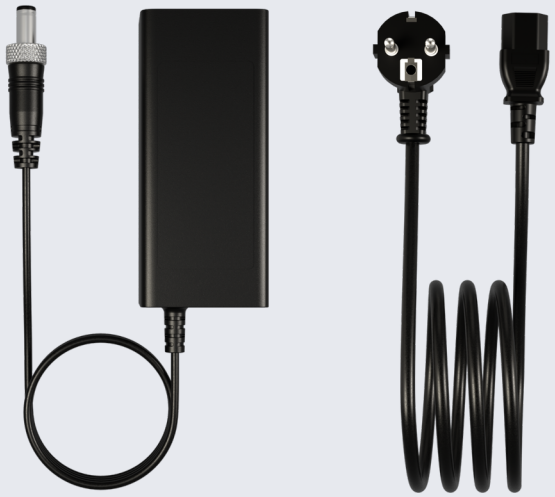

Produktinformationen

- **Input: AC100-240V, 50/60Hz, 1.5A Max**
- **Output: 19V-2.5A, 47.5W**
- **Stecker: 5,5 mm x 2,1 mm**
- **Kabellänge: 250 cm**

Das PSU1-LOCK-EU ist ein Netzteil, das für alle Umgebungen entwickelt wurde und in jeder professionellen Anwendung auch im kontinuierlichen Betrieb zuverlässige Leistung bietet. Es verfügt über einen breiten Eingangsspannungsbereich von 100-240V AC bei 50/60Hz und kann problemlos an jeder Steckdose nach EU-Standard verwendet werden. Das Netzteil verfügt über eine Kabellänge von 250 cm mit einem robusten 5,5 mm x 2,1 mm DC-Hohlstecker und liefert eine stabile Leistung von 19V/2,5A (47,5 Watt). Es ist kompatibel mit allen Beetronics High-Brightness-Displays.

© 2026 Beetronics

Beetronics
Wienerbergstraße 11, 1100 Wien, Österreich
+43 720 115 767 · info@beetronics.at

Allgemeines

Hersteller	Beetronics
Produktbezeichnung	19V Netzteil mit Verriegelung, EU-Stecker
Artikelnummer	PSU1-LOCK-EU
Garantie	2 Jahre

Mechanisch

Gewicht	300 Gramm
Farbe	Schwarz
Kabellänge	250 cm (AC: 100 cm / DC: 150 cm)

Energie

Innendurchmesser	2,1 mm
Außendurchmesser	5,5 mm
Steckertyp	EU
Spannung	19 Volt
Stromstärke	2.5 Ampere
Polarität	- außen / + innen

Verpackungsinhalt

Verpackungsinhalt	Netzteil

Kompatibilität

Kompatibel mit	10HB9M/U1, 12HB9M/U1, 15HB9M/U1, 17HB9M/U1, 19HB9M/U1, 22HB9M/U1, 24HB9M/U1, 27HB9M/U1

EPR Weights

Plastic Packaging Weight (in Gram)	1
Transport Packaging Weight (in Gram)	20
Total Packaging Weight (in Gram)	21
WEEE Weight (in Gram)	300

©2026 Beetronics

Beetronics
Wienerbergstraße 11, 1100 Wien, Österreich
+43 720 115 767 · info@beetronics.at

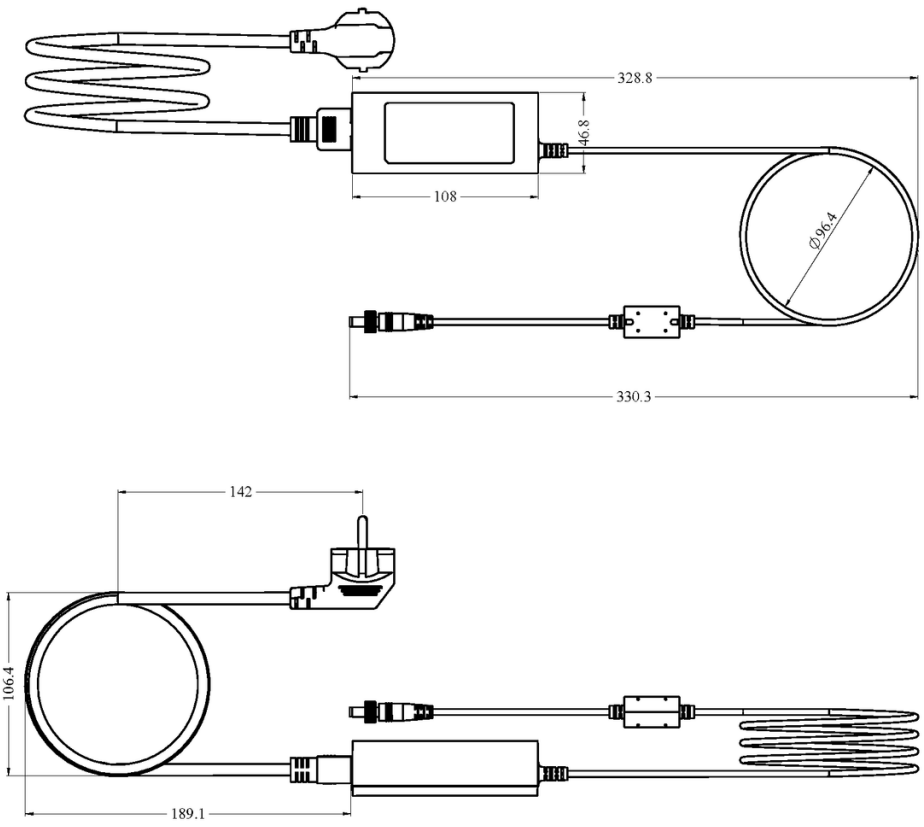

© 2026 Beetronics

Maßangaben in mm.